DOWNLOAD MULTILINGUAL USER MANUAL

code.ironbaltic.com/u/d7opfmq2

TAGAÕÕTSHOOVA KAITSMED (ALUMIINIUM)

YAMAHA

GRIZZLY 550 / 700

Kood 02.715VP

Versioon 22102023

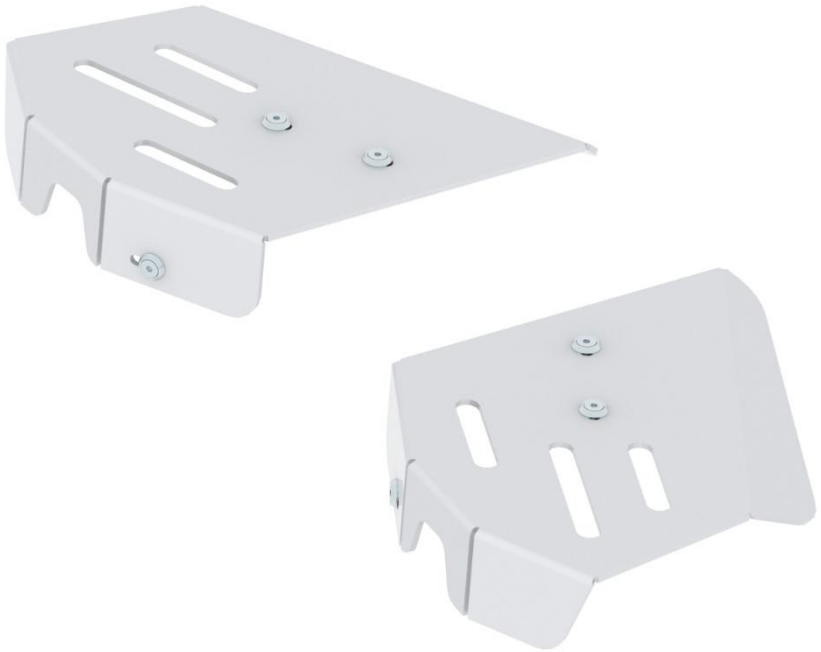

Hoidke käesolev juhend alles edaspidiseks kasutamiseks!

Varuosade soovi korral esitage käesoleva lehe koopia või ülal märgitud andmed sõiduki margi, mudeli ja toote seerianumbrite kohta toote müüjale või tootjale aadressile sales@ironbaltic.com

SPETSIFIKATSIOON

Pos.	Nimetus	Kood	Kogus
1	Parempoolne tagaõõtshoova kaitse	02.715	1
2	Vasakpoolne tagaõõtshoova kaitse	02.716	1
3	Kronstein	02.719	2
4	Koonusseib	14.502	6
5	Polt M6x20 DIN 7991	OT.02.04.030	8
6	Seib ∅6/15 SFS 3738	OT.04.03.020	12
7	Mutter M6 Nyloc DIN 985	OT.03.02.030	6

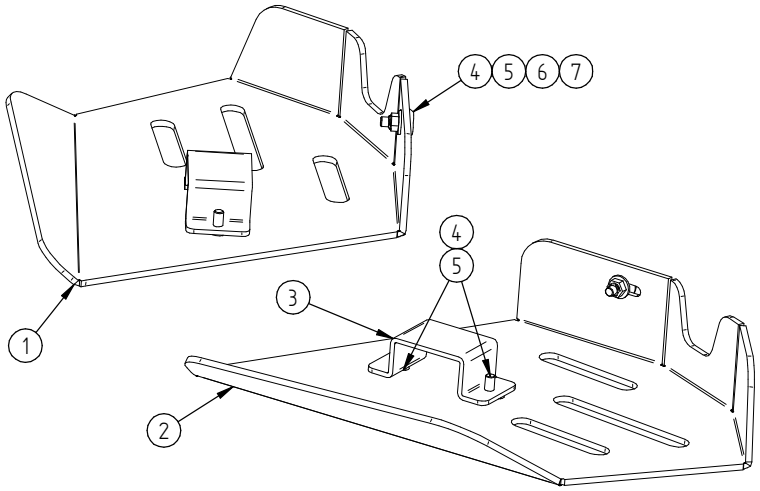

Numbrid joonisel vastavad Pos numbritele spetsifikatsiooni tabelis.

Thread size	Strength class		
	4.8	8.8 (default)	10.9
	Tightening torque (Nm)		
M6	5,5	10	15
M8	13	25	35
M10	25	50	75
M12	45	85	130
M16	115	215	315

PAIGALDAMISEKS VAJALIKUD TÖÖRIISTAD:

- Kuuskantvõti H4
- Lehtvõti 10 mm

NB!

Soovitame poltidel kasutada keermeliimi!
Poldid võivad ATV mootori vibratsioonist tingituna lahti tulla.

NB!

Kõik pildid antud paigaldusjuhendis on illustreerivad ja võivad erineda reaalsest tootest seoses toote parenduste käigus tehtud muudatustega!

PAIGALDUSJUHEND

Samm 1 Paigalda tagaõõtsa kaitsmed, kasuta kronsteine 02.719, polte M6x20, seibe ∅6/15 ja mutreid M6.

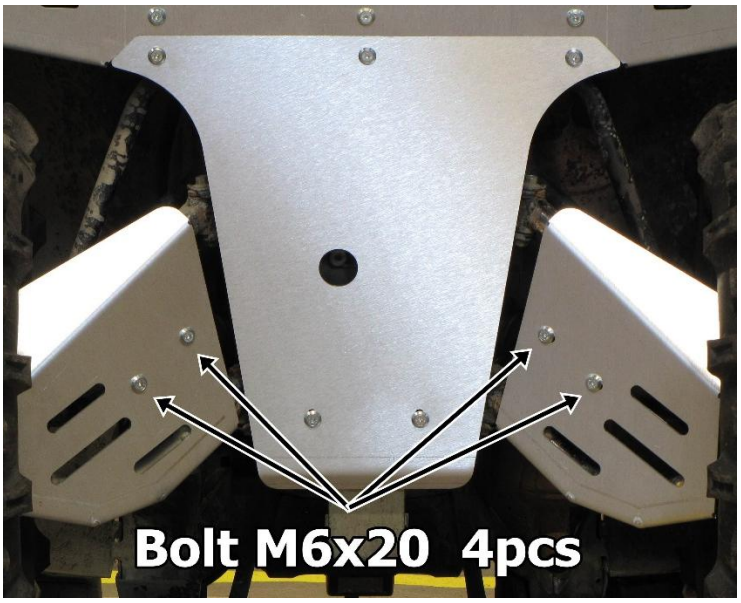

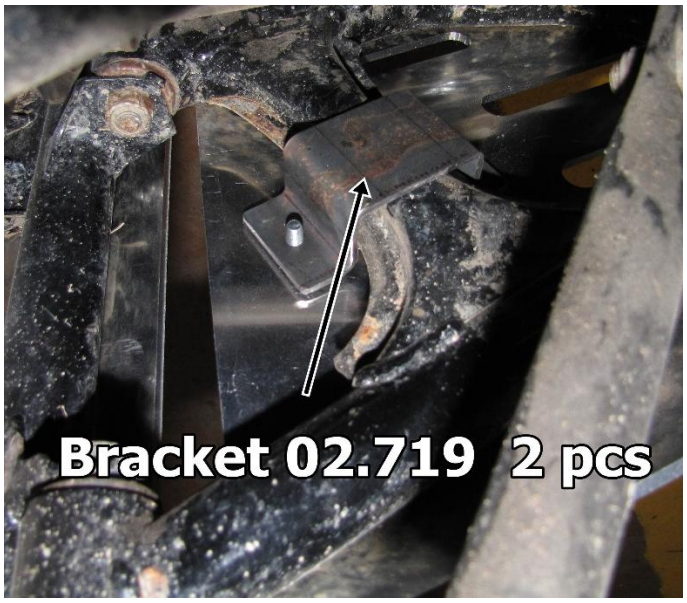

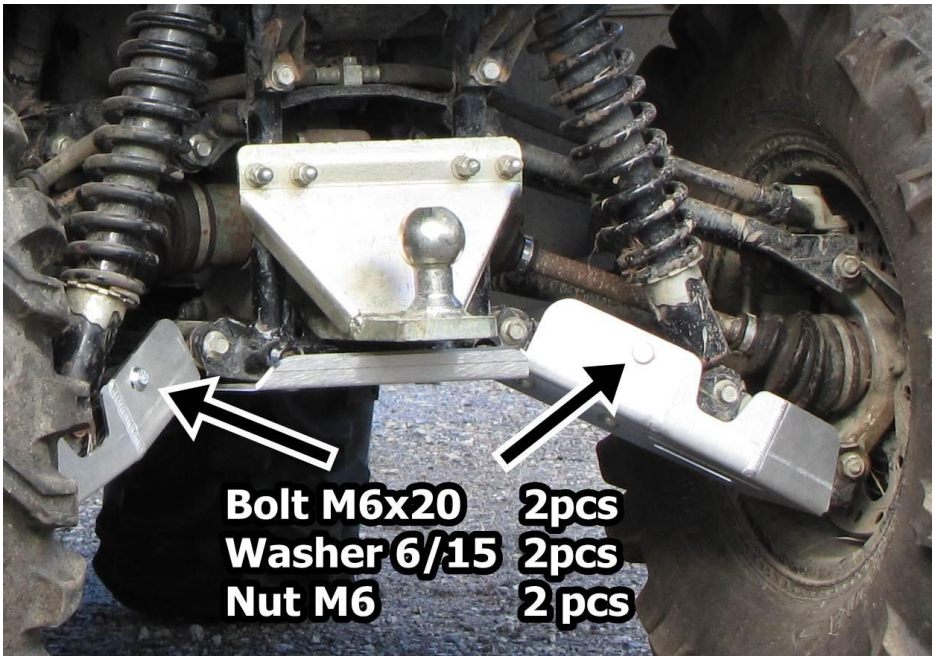

IRON BALTIC OÜ
Joa tee 17
Vääna 76903
Estonia / Europe

+372 6 533 711
sales@ironbaltic.com

www.ironbaltic.com
www.facebook.com/ironbaltic
www.youtube.com/user/ironbalticltd